DETAIL „A" ~~1:20~~

(z č.j. 30.390/taj.hl.st. 1937).

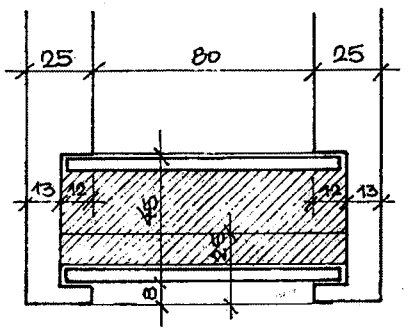

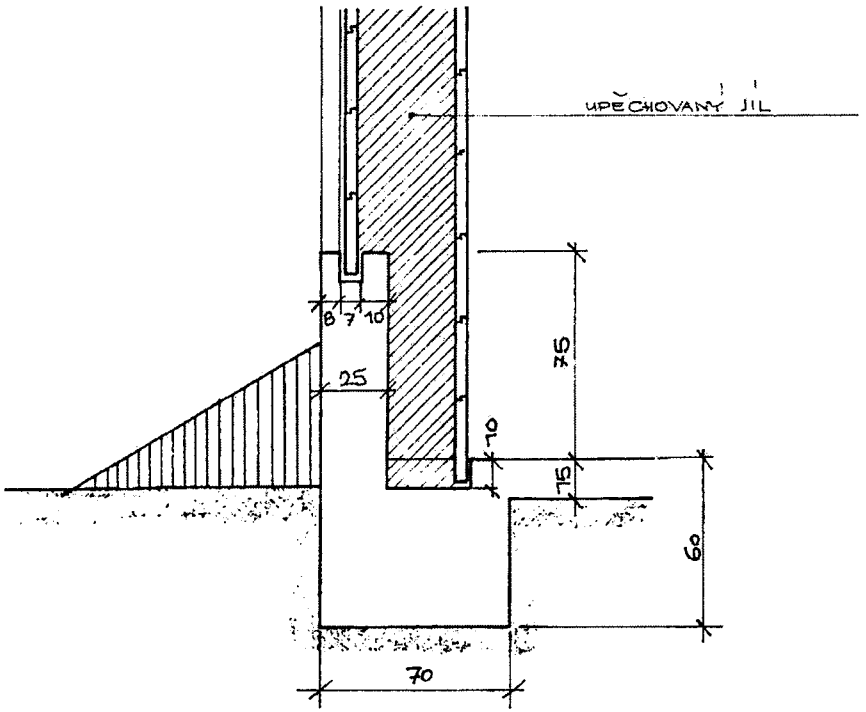

ZAJIŠTĚNÍ PROTI VNIKNUTÍ VYSOKÉ VODY, U VCHODU OBJEKTU LEHKÉHO OPEVNĚNÍ

~~1:100~~

při výšce inundace do 50 cm.

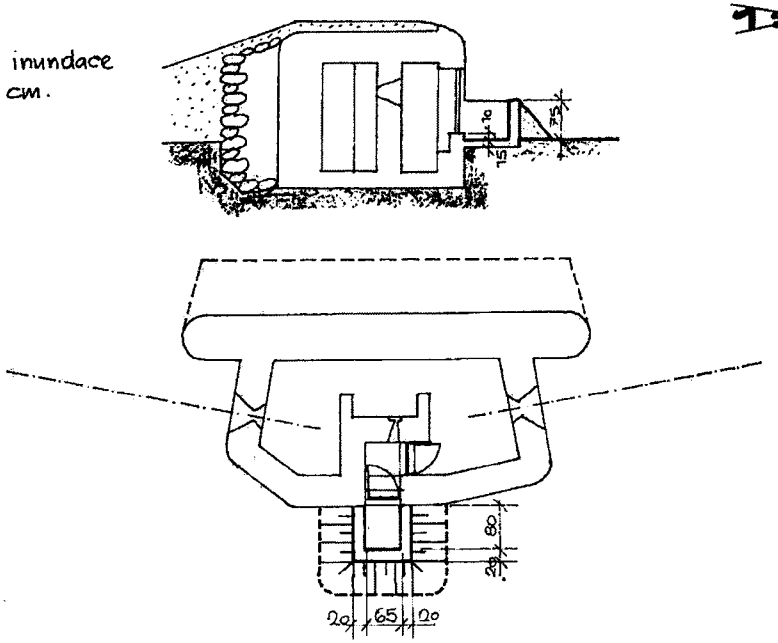

ALTERNATIVA

při výšce inundace do 110 cm.

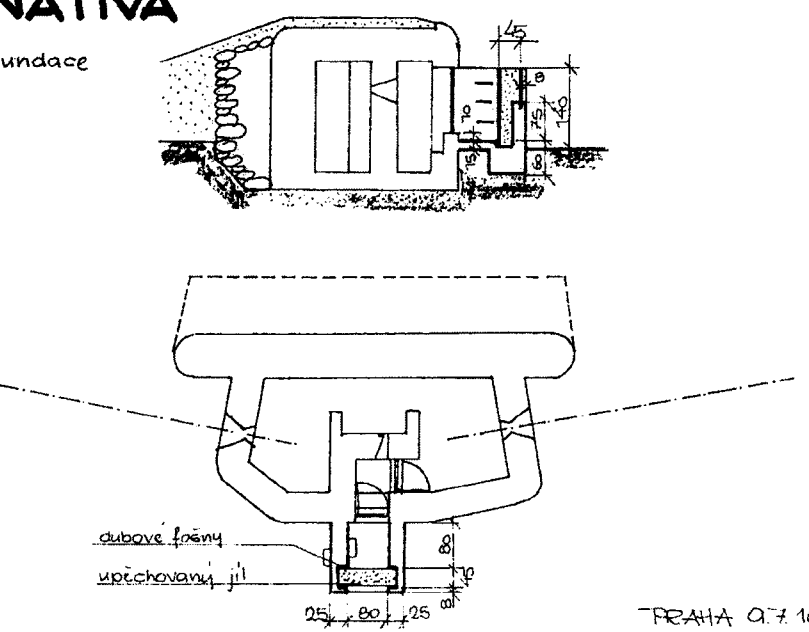

PRAHA 9.7.1937