SOUČASNÝ STAV

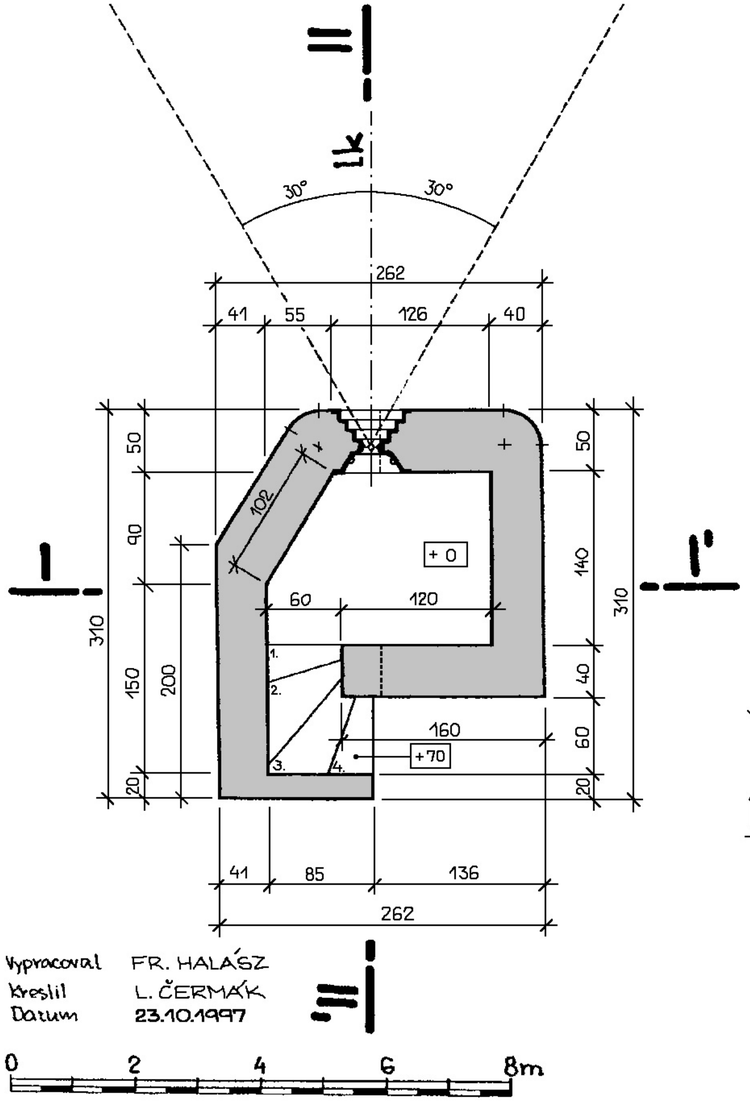

Vypracoval FR. HALÁSZ
Kreslil L. ČERMÁK
Datum 23.10.1997

0 2 4 6 8m

Řez I-I'

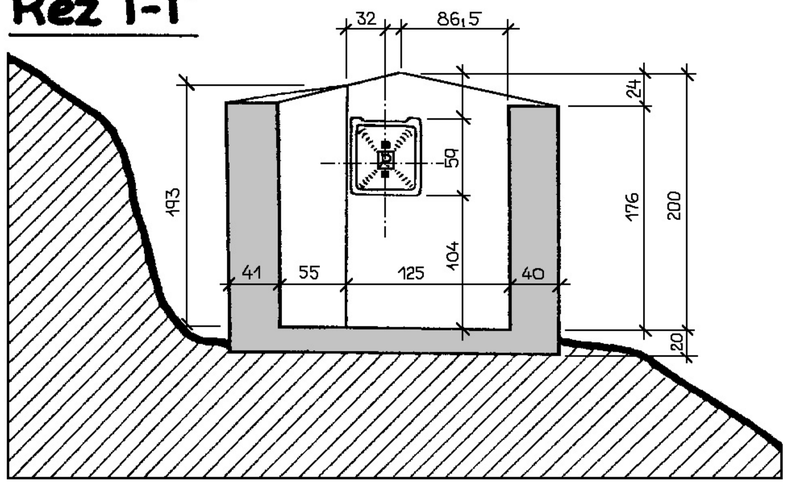

Řez II-II'

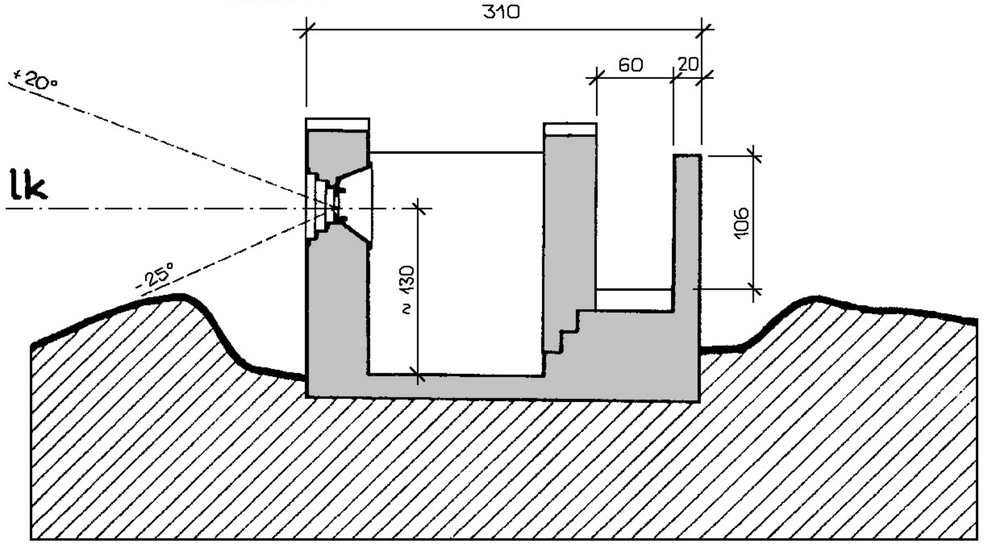

POHLED ZEPŘEDU

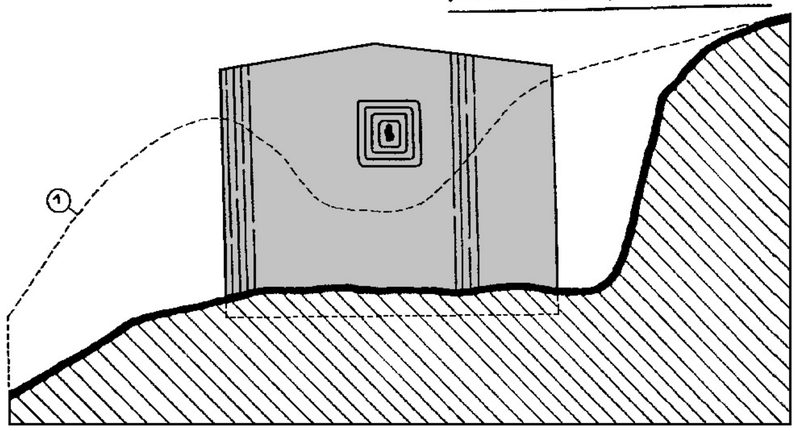

1 TVAR TERÉNU PO DOKONČENÍ (ODHAD)

POHLED ZEZADU

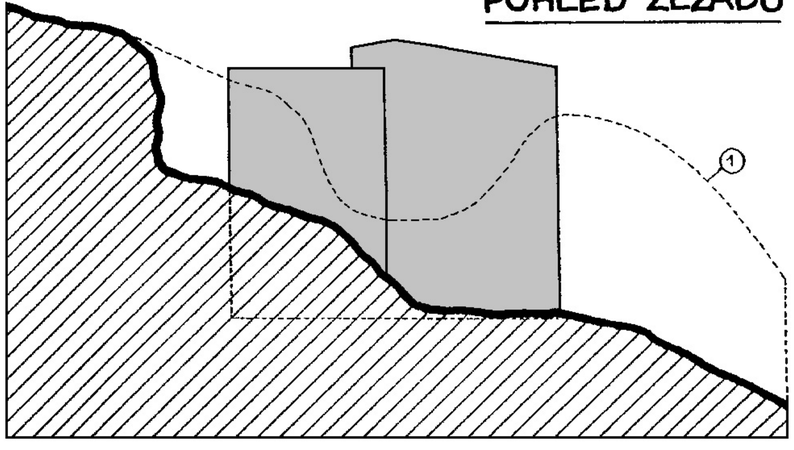

UMÍSTĚNÍ: ZÁPADNĚ OD ŠVÉDSKÉHO VRCHU (K. 660) VE VZDÁLENOSTI 500 M
STAV : OBJEKT STOJÍ NA ODVRÁCENÉM SVAHU MEZI MLADÝMI SMRKY

BETONÁŽ: DNE 27. ZÁŘÍ 1938, FIRMA ING. OTO HANYŠ, RYCHNOV N/K
STAV : OBJEKT NEBYL ZAHRNUT ZEMINOU, PLECHOVÁ STŘECHA NEBYLA OSAZENA, OSAZENA, OBJEKT NEBYL VYBAVEN