I/C-13/28a

ZAMĚŘIL : KRINKE 1980
KRESLIL : GREGAR 2005

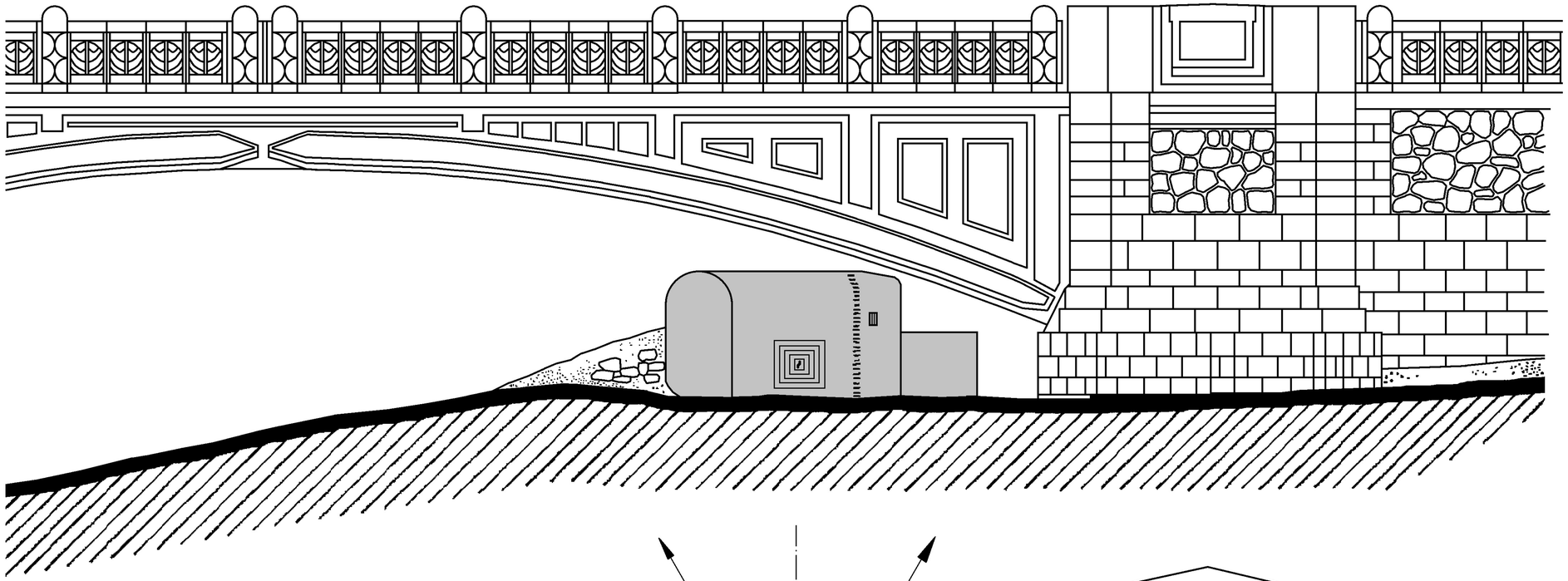

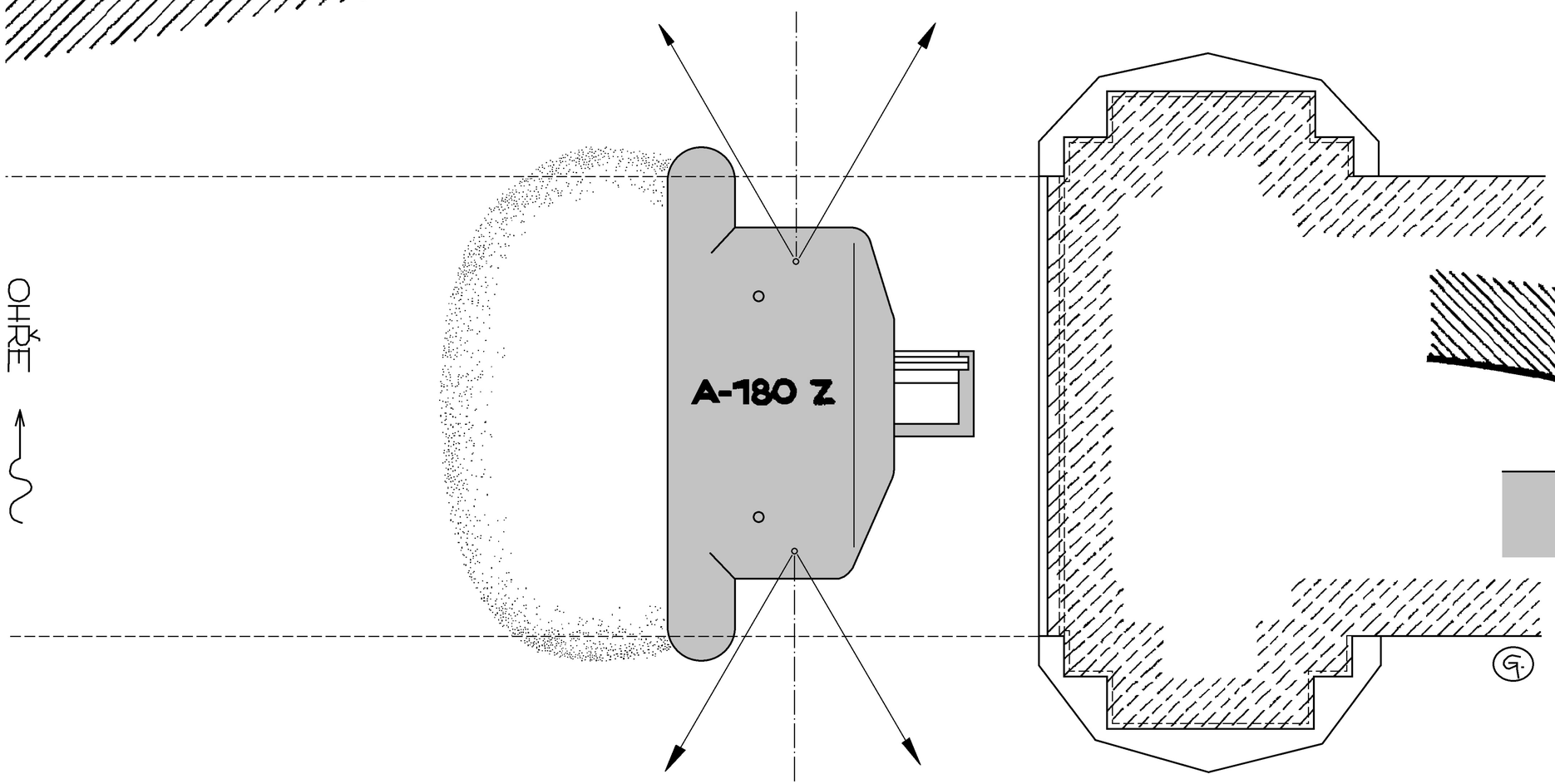
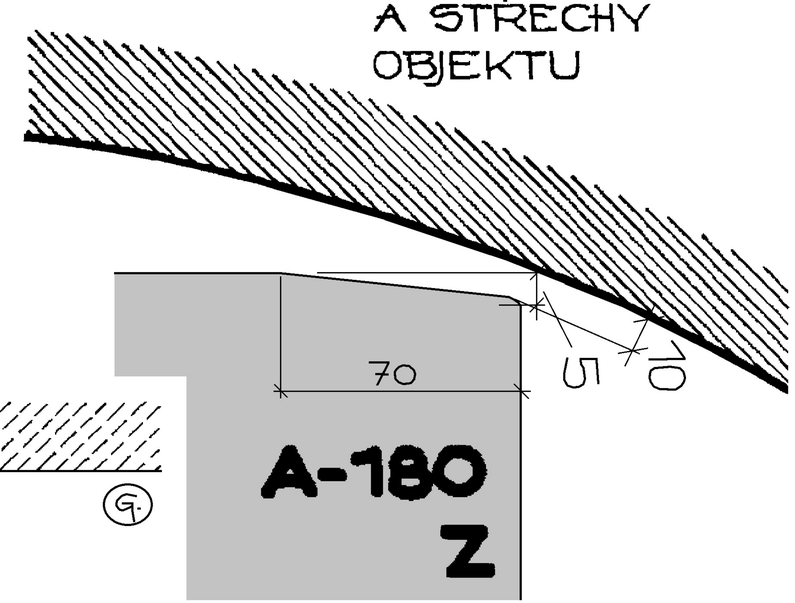
DETAIL
MOSTNÍ KLENBY
A STŘECHY
OBJEKTU