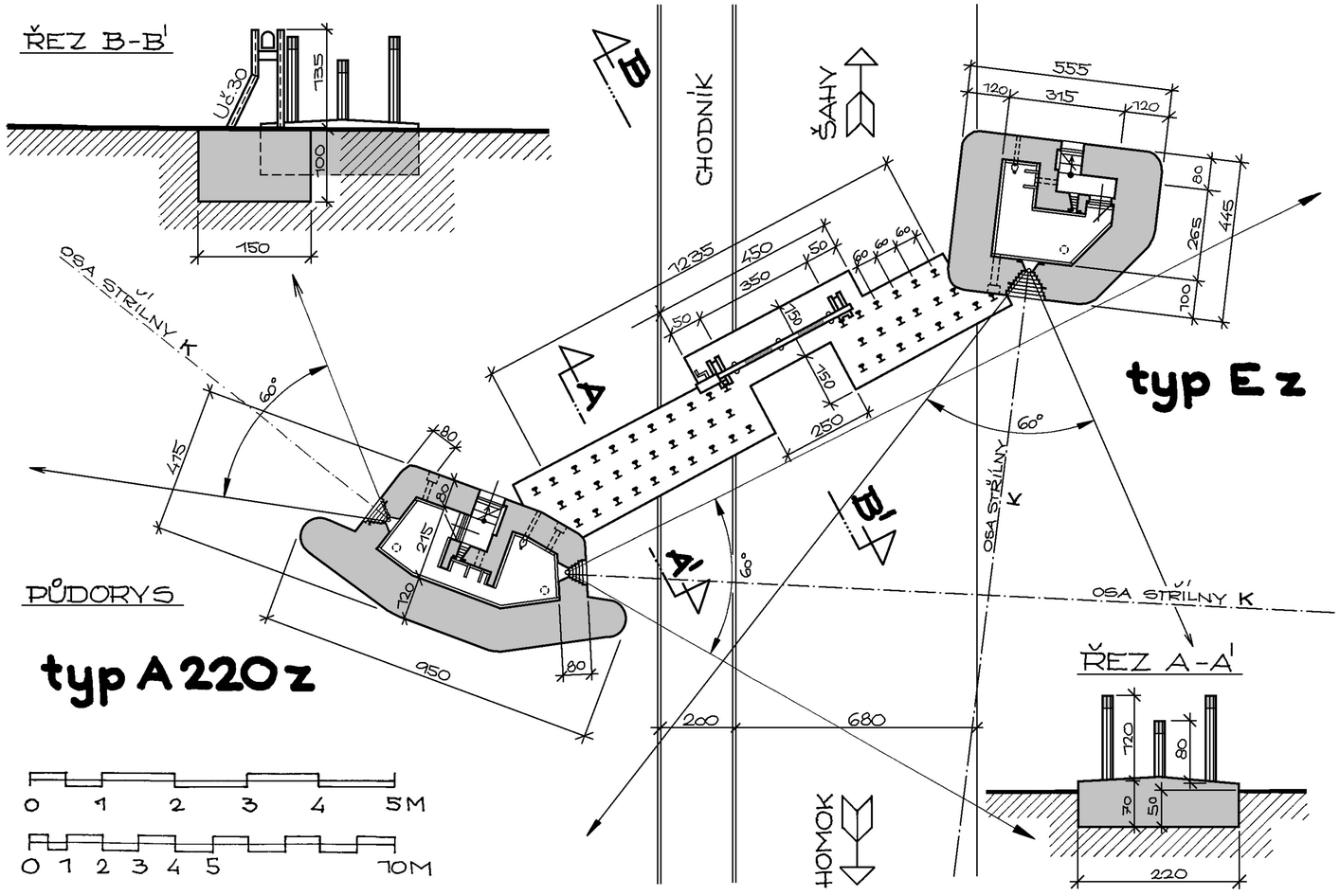

ROK 1938 - REKONSTRUKCE DLE DOBOVÝCH FOTOGRAFIÍ A PŮVODNÍHO NÁVRHU

NEREALIZOVÁNO, NAHRAZENO JINÝM ŘEŠENÍM

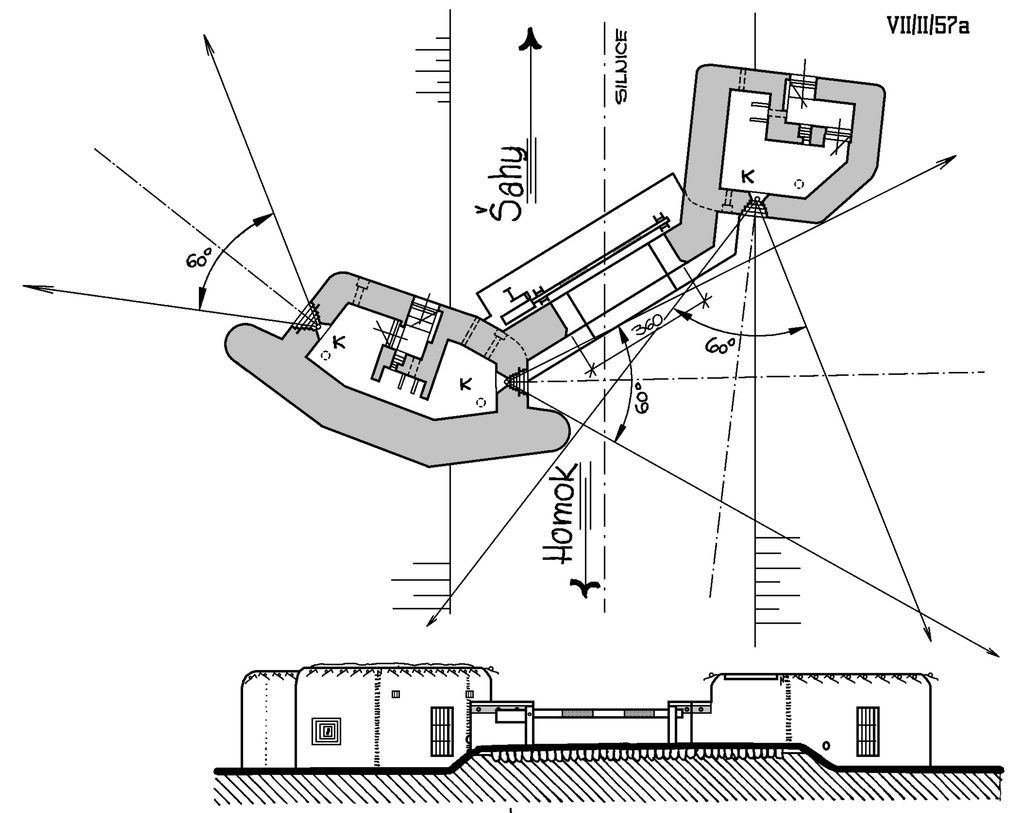

POHLED Z TÝLU KOLMO NA ZÁVORU

GREGAR 02/2004

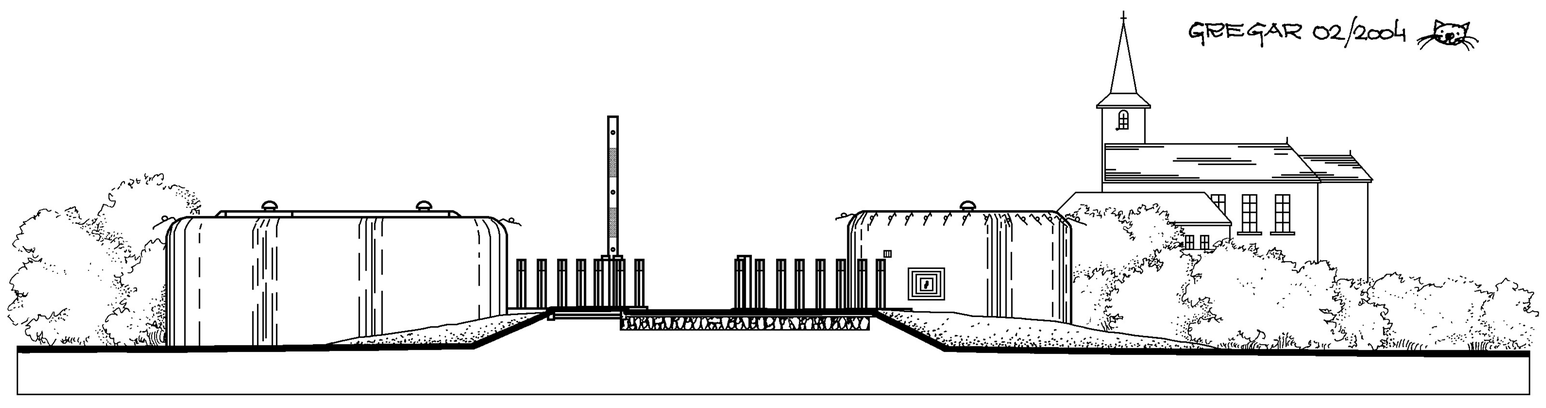

POHLED NA UZÁVĚRU ZE SMĚRU OD HRANICE, ZÁVORA V POLOZE „OTEVŘENO"
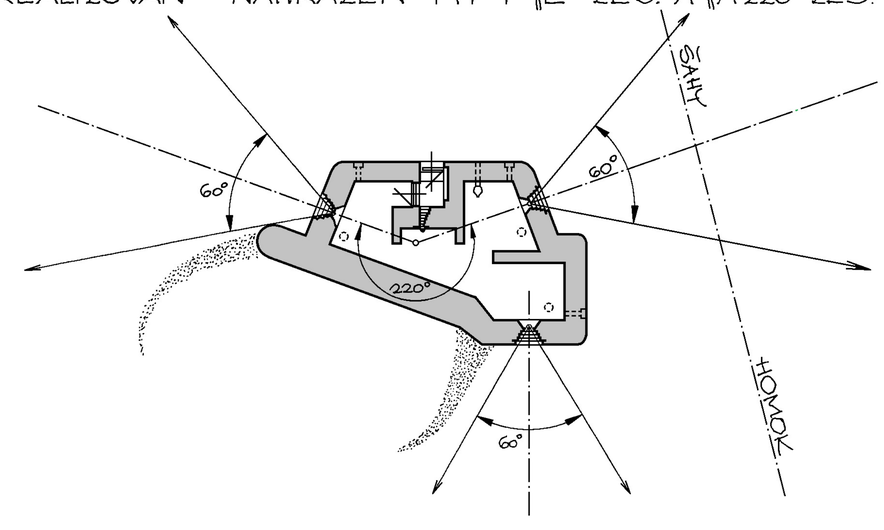
NEREALIZOVÁN - NAHRAZEN TYPY „E" ZES. A „A 220" ZES.